Beetronics
Apotekergata 10, 0180 Oslo, Norge
75 98 75 98 · info@beetronics.no

Artikkelnummer: VDK7

Metallstativ (19-32" skjermer)

Se produkt på nett







Produktinformasjon

- Trygg og stabil
- Inkluderer skruer
- Kompatibel med VESA: 100x100
- Kompatibel med 19-32" skjermer

©2026 Beetronics

Beetronics
Apotekergata 10, 0180 Oslo, Norge
75 98 75 98 · info@beetronics.no

Generelt

Produsent	Beetronics
Produktnavn	Metallstativ (19-32" skjermer)
Artikkelnummer	VDK7
Garanti	2 år

Tilkoblinger

VESA	100x100

Mekanisk

Vekt	2300 gram
Farge	Sort
Høyde	336 mm

Pakkeinnhold

Pakkeinnhold	Stativ, skruer

Kompatibilitet

Kompatibel med	19VG7M, 19HD7M, 22HD7M, 22SDI7M, 24HD7M, 27HD7M, 32HD7M, 19TSV7M, 19TS7M, 19HB9M/U1, 22TS7M, 22HB9M/U1, 24TS7M, 24HB9M/U1, 27TS7M, 27HB9M/U1, 32TS7M

©2026 Beetronics

Beetronics
Apotekergata 10, 0180 Oslo, Norge
75 98 75 98 · info@beetronics.no

VDK7

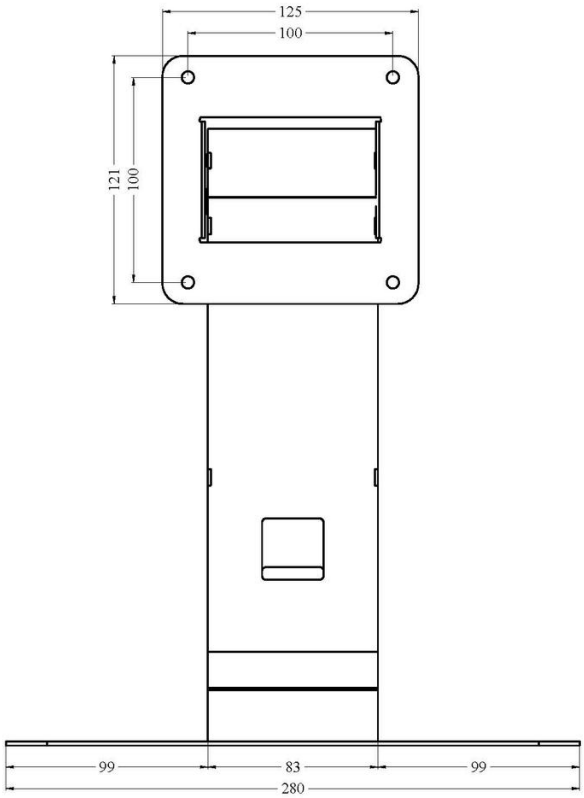

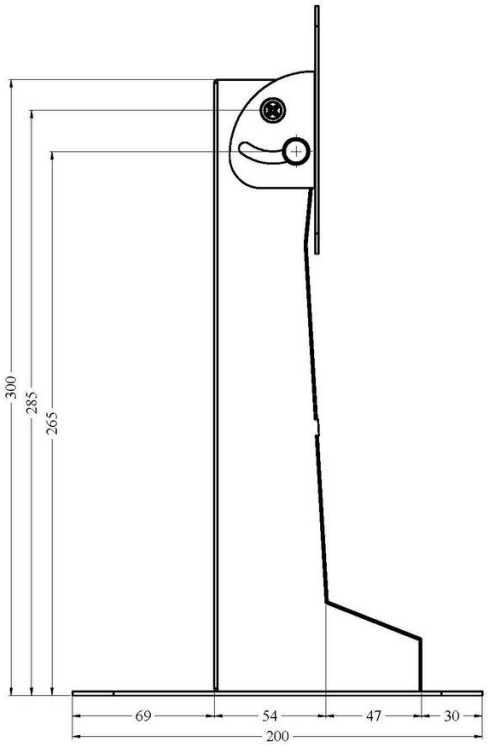

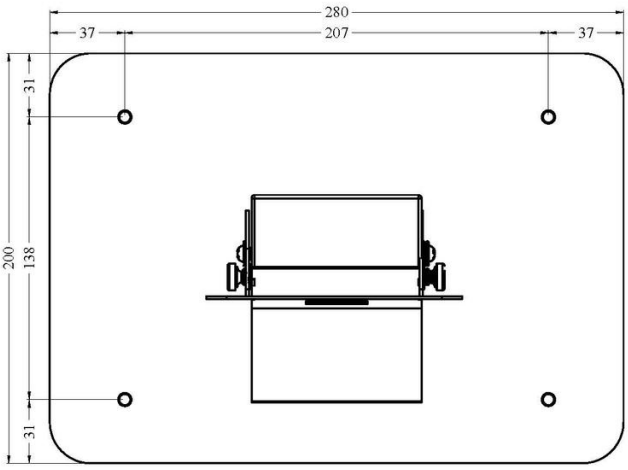

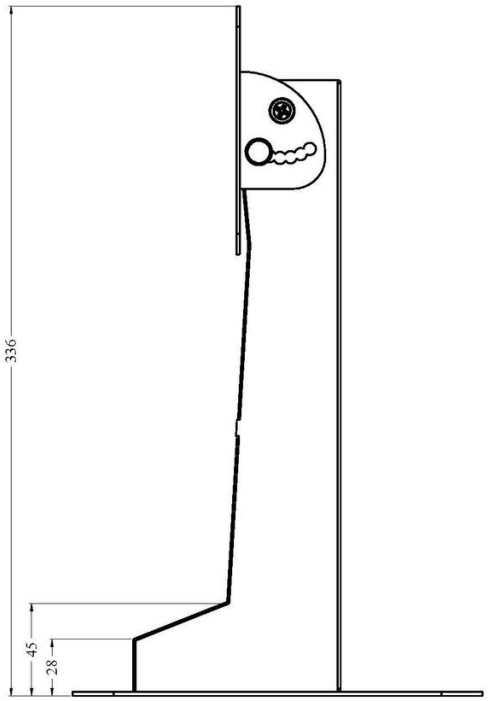

© 2026 Beetronics
Dimensjoner er i mm.