Beetronics
Apotekergata 10, 0180 Oslo, Norge
75 98 75 98 · info@beetronics.no

Artikkelnummer: PSU1-LOCK-EU

19V strømadapter med lås, EU veggplugg

Se produkt på nett

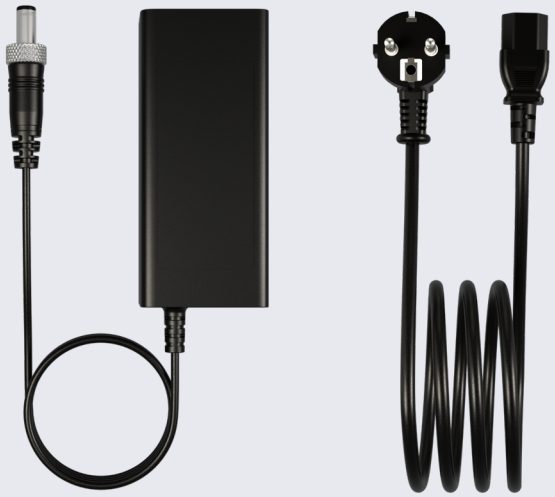

Produktinformasjon

- **Inngang: 100-240V~ 50/60Hz, 1,5A Max**
- **Uteffekt: 19V 2,5A, 47,5W**
- **DC-kontakt: 5,5 mm x 2,1 mm**
- **Kabellengde: 250 cm**

PSU1-LOCK-EU er en pålitelig, ekstern strømadapter designet for profesjonelle applikasjoner og kontinuerlig bruk. Adaptern har et inngangsspenningområde på 100-240V AC ved 50/60Hz og er utstyrt med en 2-polet EU-kontakt, egnet for alle vanlige europeiske stikkontakter. PSU1-LOCK-EU leverer en stabil utgangseffekt på 19V 2,5A (47,5W) via en 5,5 mm DC-kontakt og har en 2,5 meter lang kabel. Strømadapteren er kompatibel med alle Beetronics-skjermer med høy lysstyrke.

©2026 Beetronics

Beetronics
Apotekergata 10, 0180 Oslo, Norge
75 98 75 98 · info@beetronics.no

Generelt

Produsent	Beetronics
Produktnavn	19V strømadapter med lås, EU veggplugg
Artikkelnummer	PSU1-LOCK-EU
Garanti	2 år

Mekanisk

Vekt	300 gram
Farge	Sort
Kabel lengde	250 cm (AC: 100 cm / DC: 150 cm)

Strøm

Indre diameter	2.1 mm
Ytre diameter	5.5 mm
Koblingstype	EU
Spenning	19 Volt
Strømstyrke	2.5 Amp
Polaritet	- utenfor / + innsiden

Pakkeinnhold

Pakkeinnhold	Strømadapter

Kompatibilitet

Kompatibel med	10HB9M/U1, 12HB9M/U1, 15HB9M/U1, 17HB9M/U1, 19HB9M/U1, 22HB9M/U1, 24HB9M/U1, 27HB9M/U1

EPR Weights

Plastic Packaging Weight (in Gram)	1
Transport Packaging Weight (in Gram)	20
Total Packaging Weight (in Gram)	21
WEEE Weight (in Gram)	300

©2026 Beetronics

Beetronics
Apotekergata 10, 0180 Oslo, Norge
75 98 75 98 · info@beetronics.no

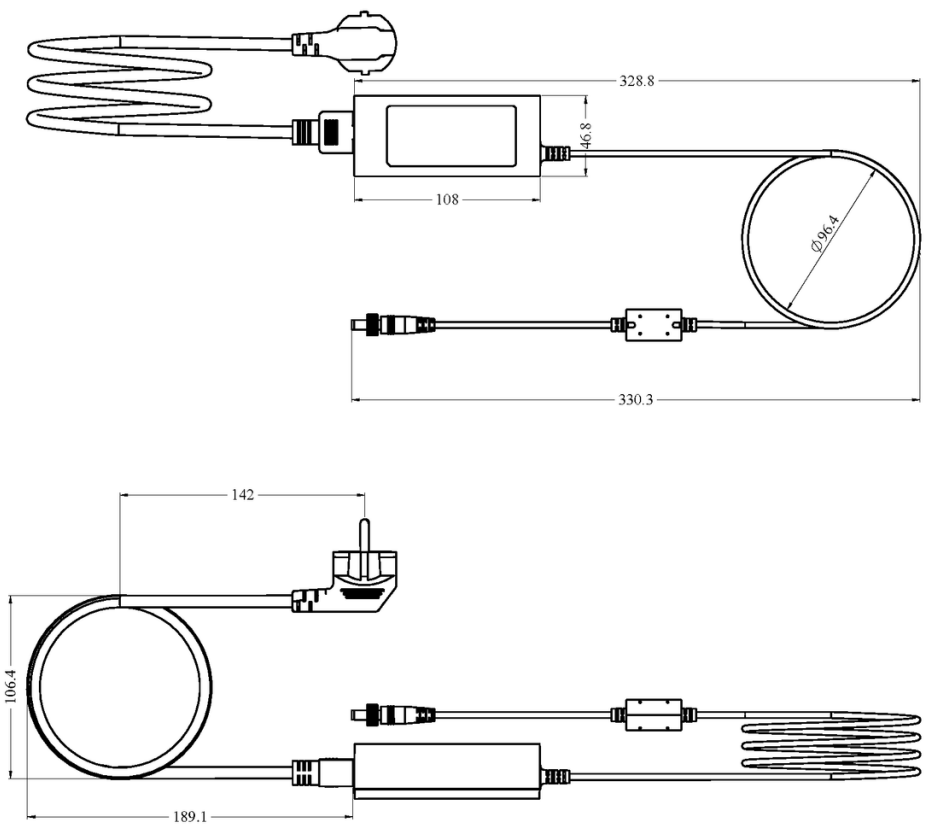

© 2026 Beetronics

Dimensjoner er i mm.