Beetronics
Apotekergata 10, 0180 Oslo, Norge
75 98 75 98 · info@beetronics.no

Artikkelnummer: PSU1-EU

19V strømadapter, EU veggplugg

[Se produkt på nett]

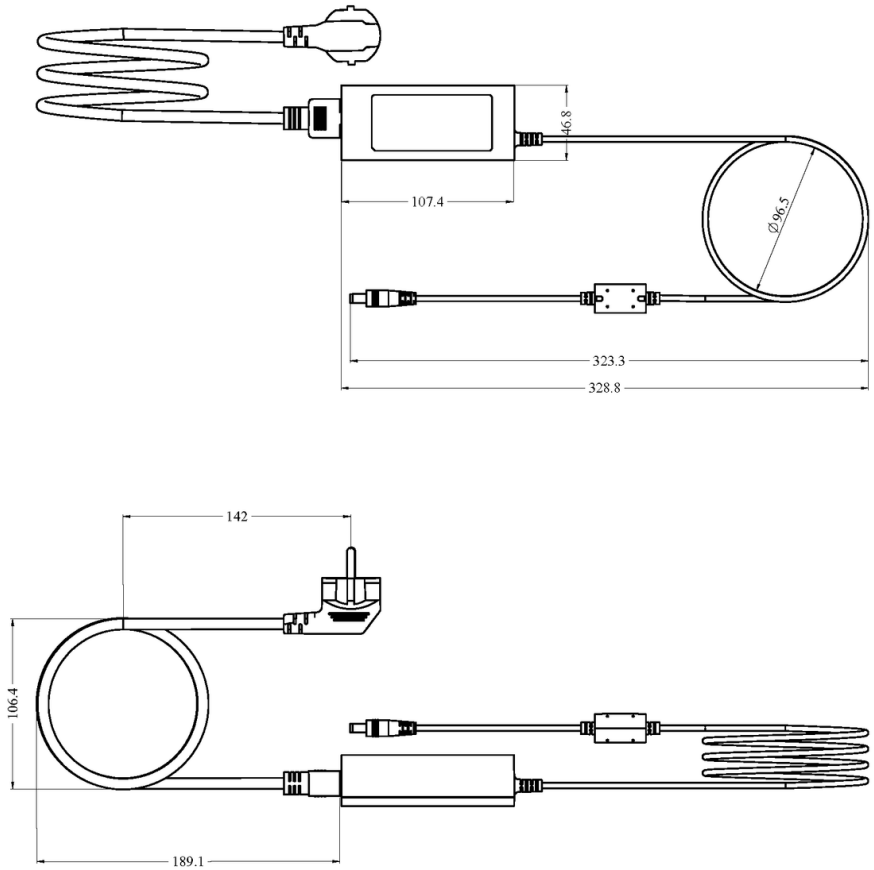

©2026 Beetronics

Dimensjoner er i mm.